РусАгроКомплекс

Лучшие решения для Ваших теплиц

КАТАЛОГ

КОМПЛЕКТУЮЩИЕ

МАТЕРИАЛЫ

ОБОРУДОВАНИЕ ДЛЯ ТЕПЛИЦ

www.rusagrokompleks.ru

ООО «РусАгроКомплекс» производит и реализует агропромышленные материалы, технологическую оснастку и прочее тепличное оборудование. Осуществляет обслуживание, ремонт и модернизацию тепличных хозяйств и садовых центров. Предоставляет услуги по продаже, установке и наладке различных автоматизированных систем полива и управления микроклиматом в фермерских и промышленных теплицах. Компания является поставщиком систем горизонтального зашторивания и материалов для теплиц на территории Российской Федерации. Мы постоянно расширяем и модернизируем собственные производственные мощности. В 2016 году была запущена современная линия по производству надпочвенной агроткани белого и черного цвета различной плотности. В 2017 году открыт цех по производству комплектующих из металла для теплиц. В 2018 году налажен пошив упаковочных рубашек для роз после срезки. С 2020 года открыт цех по производству алюминиевых тележек для теплиц. Нашу продукцию высоко оценили специалисты многих тепличных хозяйств во многих регионах РФ.

Наши Партнеры:

ЗАО «Матвеевский»; АО Агрохолдинг «Московский»; ООО ТК «Северодвинский»; ООО «Юг-Агро»; ООО ТК «КФХ Виктория»; ООО КФХ «Мечта»; ООО «Роуз-Хилл» (МИАК); ООО «Мосроза»; ООО «Цветочный Калужский Холдинг»; ООО ТК «Чурилово»; ООО ТК «Новосибирский»; ООО «Цветы Удмуртии»; ГК «Гавриш»; ООО Агрофирма «Радость».

Материалы комплектующие и оборудования для микроклимата

Система зашторивания. Шторные экраны. Комплектующие (Арт. 1)

Система зашторивания является одной из важных составляющей современной теплицы, влияющей на микроклимат и обеспечивающей ее экономичность. С помощью зашторивания можно регулировать освещенность, температуру, влажность, а также значительно экономить тепло. Система зашторивания предназначена для избегания перегревов воздуха внутри теплицы в периоды с избыточной солнечной радиацией путём затенения, а также для снижения потерь тепла в теплице в холодные периоды года, создания более равномерного и благоприятного для растений температурного поля. Обеспечивает экономию тепловой энергии до 40% за счет уменьшения теплопередачи через светопрозрачное ограждение кровли теплиц.

Шторные экраны "Eclipse"			
1	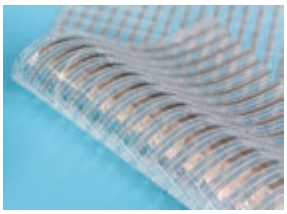	Плотность 58±5 гр/м^2; Ширина полос 4 мм; Уровень затенения 44%; Уровень прохождения УФ-света 54%; Уровень светопропускания 56%; Уровень энергосбережения 52%	Eclipse SI-ALU 40D
2	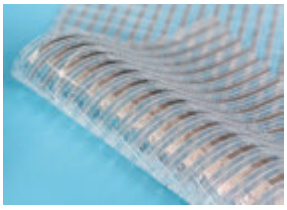	Плотность 62±5 гр/м^2; Ширина полос 4 мм; Уровень затенения 49%; Уровень прохождения УФ-света 54%; Уровень светопропускания 51%; Уровень энергосбережения 52%	Eclipse SI-ALU 45D
3	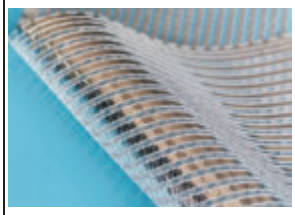	Плотность 68±5 гр/м^2; Ширина полос 4 мм; Уровень затенения 55%; Уровень прохождения УФ-света 28%; Уровень светопропускания 45%; Уровень энергосбережения 18%	Eclipse SI-ALU 50
4	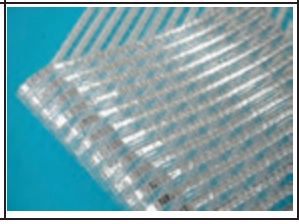	Плотность 70±5 гр/м^2; Ширина полос 4 мм; Уровень затенения 55%; Уровень прохождения УФ-света 45%; Уровень светопропускания 45%; Уровень энергосбережения 58%	Eclipse SI-ALU 55D

5		Плотность 72±5 гр/м^2; Ширина полос 4 мм; Уровень затенения 44%; Уровень прохождения УФ-света 54%; Уровень светопропускания 56%; Уровень энергосбережения 27%	Eclipse SI-ALU 60
6		Плотность 75±5 гр/м^2; Ширина полос 4 мм; Уровень затенения 62%; Уровень прохождения УФ-света 40%; Уровень светопропускания 38%; Уровень энергосбережения 47%	Eclipse SI-ALU 65 D
7		Плотность 77±5 гр/м^2; Ширина полос 4 мм; Уровень затенения 67%; Уровень прохождения УФ-света 35%; Уровень светопропускания 33%; Уровень энергосбережения 65%	Eclipse SI-ALU 70 D
8		Плотность 85±5 гр/м^2; Ширина полос 4 мм; Уровень затенения 75%; Уровень прохождения УФ-света 15%; Уровень светопропускания 25%; Уровень энергосбережения 67%	Eclipse SI-ALU 75 D
9	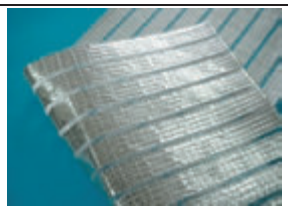	Плотность 87±5 гр/м^2; Ширина полос 4 мм; Уровень затенения 83%; Уровень прохождения УФ-света 13%; Уровень светопропускания 17%; Уровень энергосбережения 69%	Eclipse SI-ALU 85 D
10	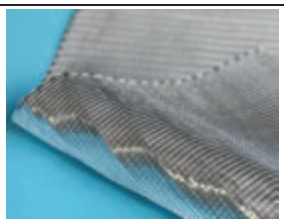	Плотность 88±5 гр/м^2; Ширина полос 4 мм; Уровень затенения 97%; Уровень прохождения УФ-света 9%; Уровень светопропускания 3%; Уровень энергосбережения 74%	Eclipse SI-ALU 99
Шторные экраны "Eclipse"			
11		Плотность 225±5 гр/м^2; Ширина полос 4 мм; Уровень затенения 99,9%; Уровень прохождения УФ-света 1%; Уровень светопропускания 0,1%; Уровень энергосбережения 82%	Eclipse SI-CA/CB

12		Плотность 117±5 гр/м^2; Ширина полос 4 мм; Уровень затенения 97%; Уровень прохождения УФ-света 7%; Уровень светопропускания 3%; Уровень энергосбережения 73%	Eclipse SI-CW/CB
Шторные экраны "Energy saving"			
13		Плотность 65±5 гр/м^2; Ширина полос 4 мм; Уровень затенения 11%; Уровень прохождения УФ-света 67%; Уровень светопропускания 89%; Уровень энергосбережения 52%	Energy saving SI-CLEAR D
14	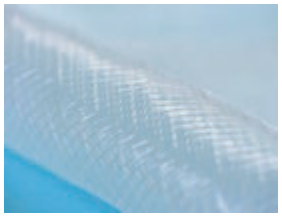	Плотность 73±5 гр/м^2; Ширина полос 4 мм; Уровень затенения 15%; Уровень прохождения УФ-света 17%; Уровень светопропускания 85%; Уровень энергосбережения 47%	Energy saving SI-DIFFUSE
Шторные экраны "White Shading"			
15		Плотность 55±5 гр/м^2; Ширина полос 4 мм; Уровень затенения 40%; Уровень прохождения УФ-света 28%; Уровень светопропускания 60%; Уровень энергосбережения 15%	White Shading SI-W40
16		Плотность 57±5 гр/м^2; Ширина полос 4 мм; Уровень затенения 44%; Уровень прохождения УФ-света 54%; Уровень светопропускания 56%; Уровень энергосбережения 47%	White Shading SI-W45 D
17		Плотность 61±5 гр/м^2; Ширина полос 4 мм; Уровень затенения 47%; Уровень прохождения УФ-света 23%; Уровень светопропускания 53%; Уровень энергосбережения 18%	White Shading SI-W50
18		Плотность 65±5 гр/м^2; Ширина полос 4 мм; Уровень затенения 53%; Уровень прохождения УФ-света 35%; Уровень светопропускания 47%; Уровень энергосбережения 49%	White Shading SI-W55 D

19	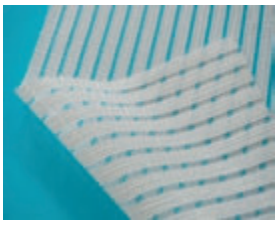	Плотность 68±5 гр/м^2; Ширина полос 4 мм; Уровень затенения 50%; Уровень прохождения УФ-света 50%; Уровень светопропускания 50%; Уровень энергосбережения 20%	White Shading SI-W60
20		Плотность 70±5 гр/м^2; Ширина полос 4 мм; Уровень затенения 60%; Уровень прохождения УФ-света 37%; Уровень светопропускания 40%; Уровень энергосбережения 54%	White Shading SI-W65 D
21		Плотность 72±5 гр/м^2; Ширина полос 4 мм; Уровень затенения 67%; Уровень прохождения УФ-света 39%; Уровень светопропускания 33%; Уровень энергосбережения 52%	White Shading SI-W70 D
22	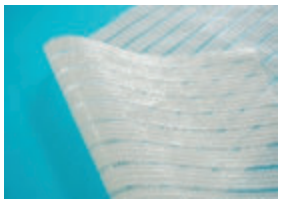	Плотность 72±5 гр/м^2; Ширина полос 4 мм; Уровень затенения 70%; Уровень прохождения УФ-света 39%; Уровень светопропускания 30%; Уровень энергосбережения 52%	White Shading SI-W75 D
23		Плотность 61±5 гр/м^2; Ширина полос 4 мм; Уровень затенения 74%; Уровень прохождения УФ-света 32%; Уровень светопропускания 26%; Уровень энергосбережения 22%	White Shading SI-W80

№	Комплектующие для системы горизонтального зашторивания. (Арт. 2)	
1		Мотор-редуктор 380V(вольт)/750W(ватт) в комплекте с двойной цепью 2", болт и гайка для зубчатого двигателя M10 x 20
2		Кронштейн мотора-редуктора (окрашенный)
3		Вал d 60 mm с толщиной стенки 3 мм (оцинкованный)

4		Вал и соединитель вала 2" (оцинкованные)
5		Подшипник вала 2" (нержавеющая сталь)
6		Барабан лебедки «тяни-толкай» (окрашенный)
7		Стальной трос с полимерным покрытием 2500 м/рулон
8		Хомуты (нержавеющая сталь)
9		Ролики для фасадных стен
10		Ролик для троса
11		Леска для поддержания шторы 2400 м/рулон
12		Натяжитель троса (оцинкованный)

13		Крючок для штор (ПВХ)
14		Противовес (нержавеющая сталь)
15		Алюминиевый приводной зажим №1
16		Алюминиевый приводной зажим №2
17		Алюминиевая труба Ø19 мм 6 м/шт.
18		Соединитель для алюминиевой трубы (стальной)
19		Хомут из нержавеющей стали
20		Большой направляющий зажим (ПВХ)
21		Маленький направляющий зажим (ПВХ)

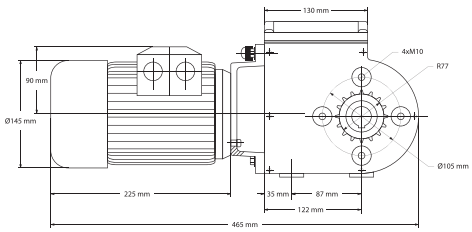

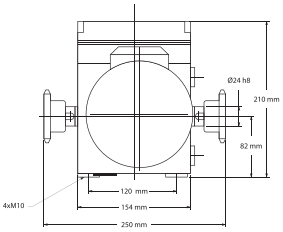

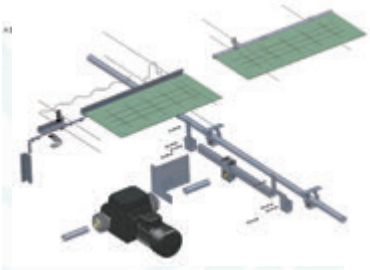

№	Инструкция по сборке системы горизонтального зашторивания	
1	Система тросовая (узел приводного вала с мотором кронштейном, роликами, тросами)	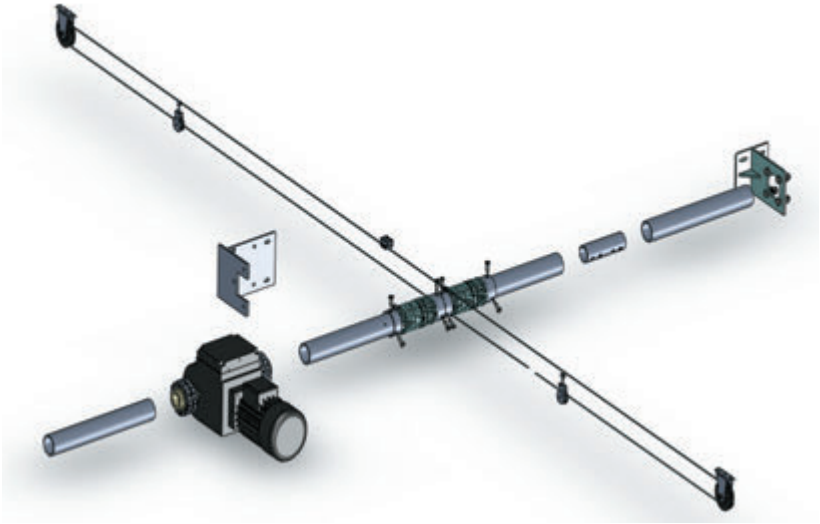
2	Леска. Переходы и связка лески на фермах внутри теплицы.	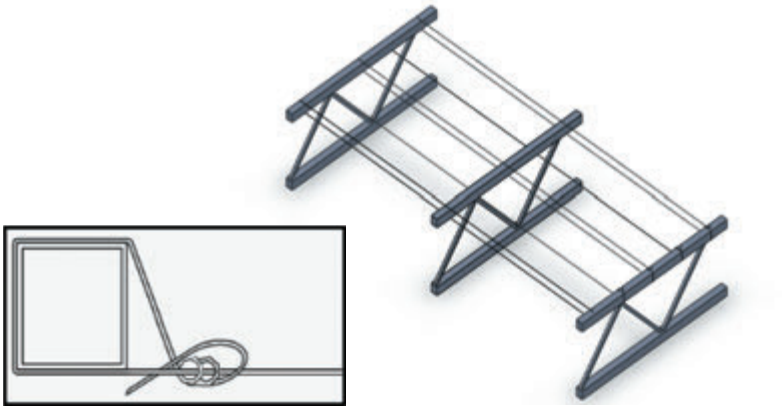
3	Вид Системы зашторивания с направляющими, большими роликами, леской и тросом металлическим.	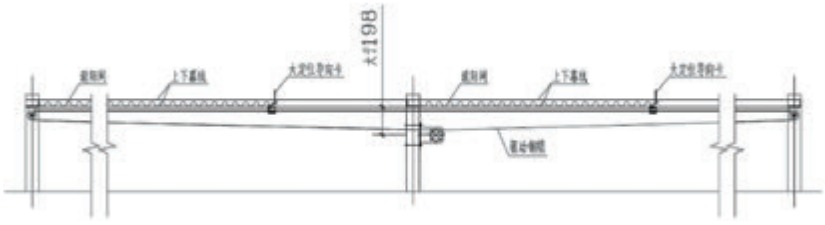 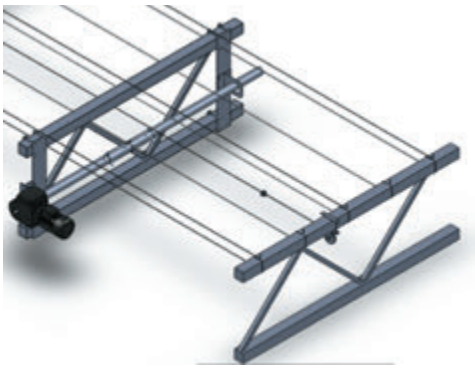

4	Вид крепления больших роликов для прохождения троса на фасадной стенке	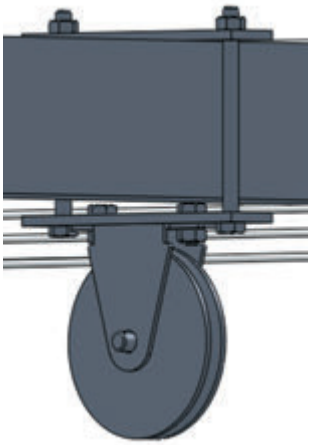
5	Установка мотора-редуктора с цепным приводом. (перед установкой еще раз необходимо проверить масло в редукторе)	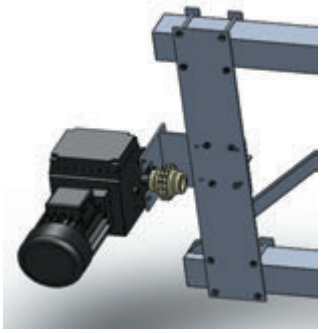 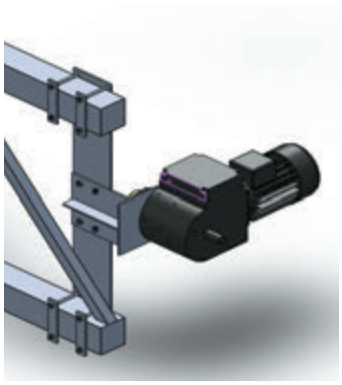
6	Установка крепления подшипника вала	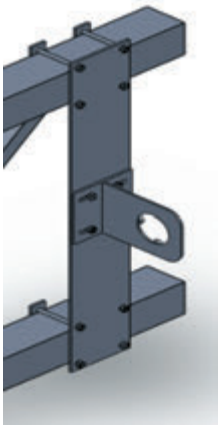 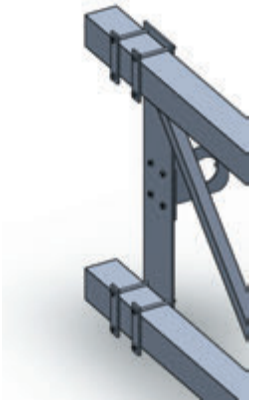
7	Крепление соединения между валами. (по месту при монтаже, необходимо просверлить отверстия на валах)	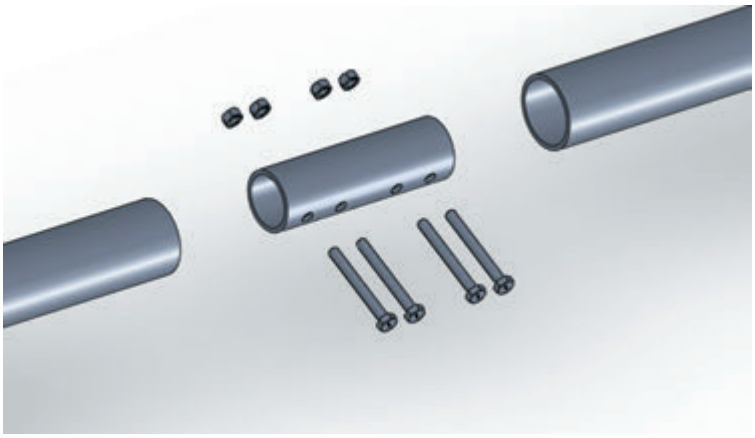

8	Установка лебедки троса для троса (тяни-толкай)	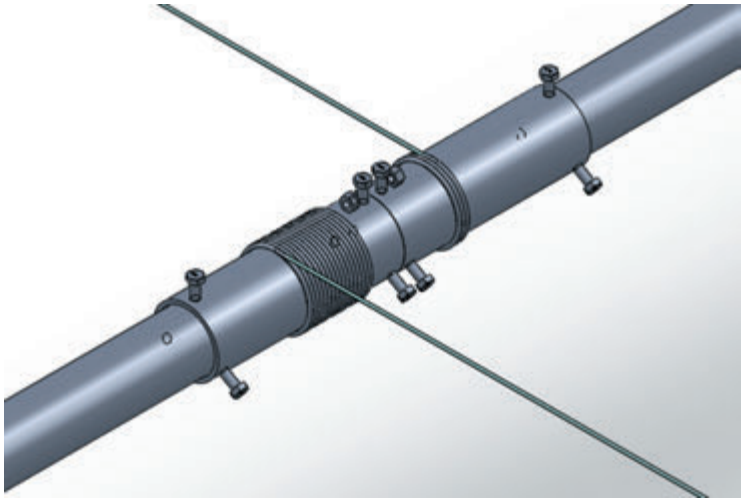
9	Установка натяжителя троса	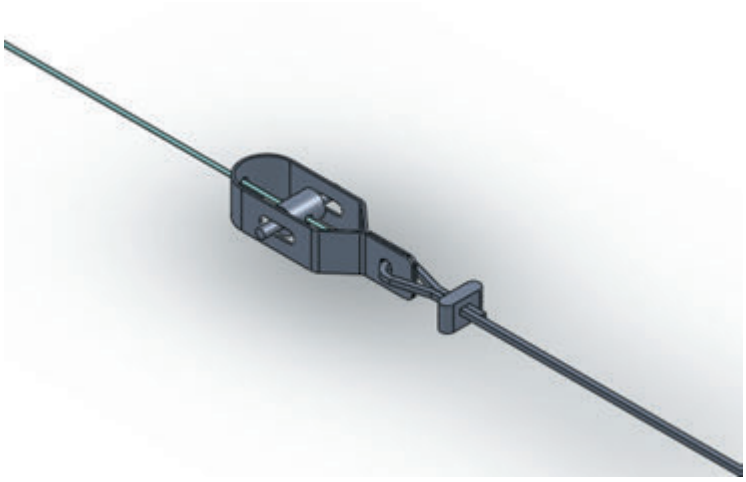
10	Установка промежуточных роликов для поддержания тросов (маленьких)	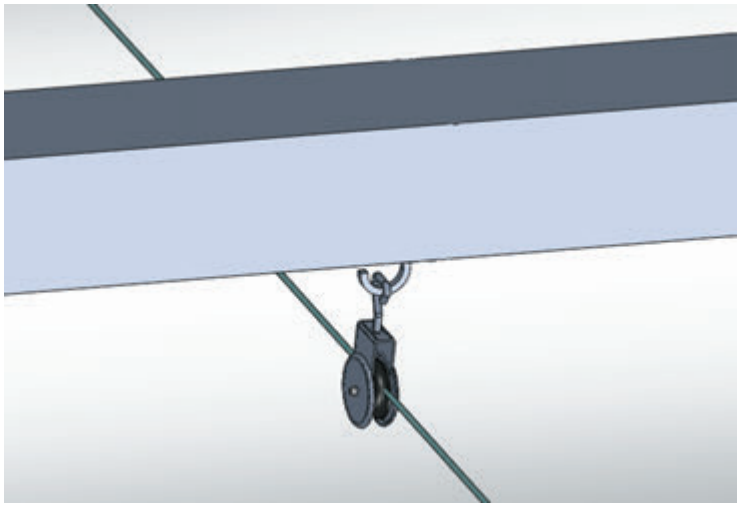

11	Установка фиксированной стороны шторного экрана (подвязка проволокой вязальной)	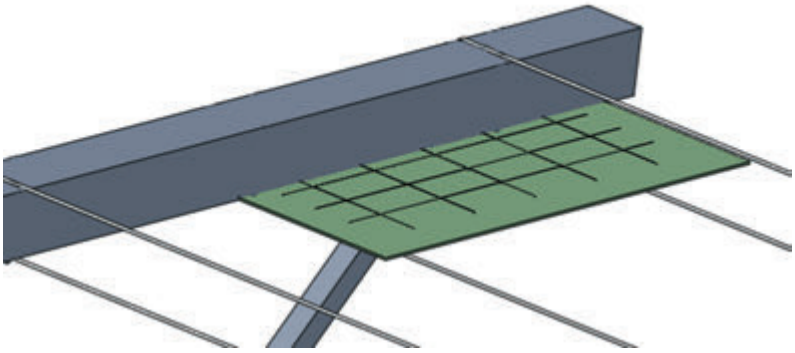
12	Установка подвижной стороны алюминиевых валов с соединяющим элементом, с учетом установки больших, маленьких клипс и установки алюминиевых изделий	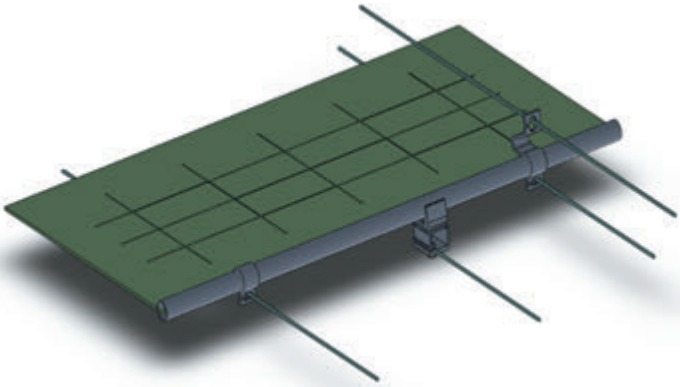 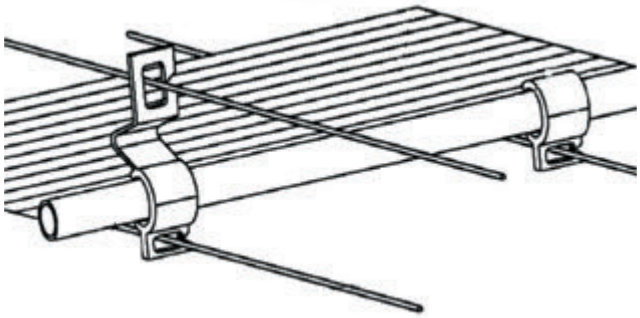 Алюминиевая труба Ø 19x1 мм 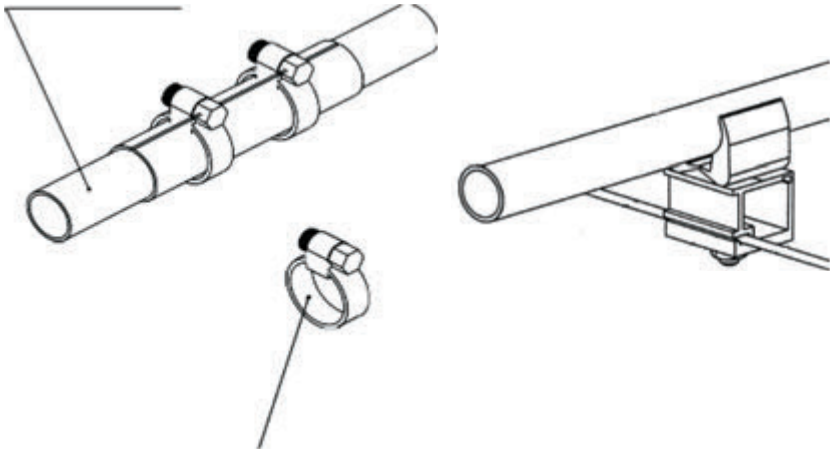 Хомут для стяжки

Система тумана высокого давления. (Арт. 3)

Туманообразование не меняет качества воздушной среды в теплице, не влияет на концентрацию углекислого газа и содержание влаги в почве, но оно способствует росту и развитию растений за счёт обеспечения необходимых температуры и влажности воздуха. Поддерживая эти параметры на оптимальном уровне, система увлажнения теплиц создают идеальные условия для развития растений. Системы низкого и высокого давления для создания тумана идеальны для решения проблем, связанных с высокими температурами и низким уровнем влажности. Такие системы обеспечивают эффективное охлаждение и увлажнение воздуха в летний период, а поддержание необходимой влажности воздуха зимой способствует лучшему развитию растений.

Станция высокого давления

Комплектующие для системы тумана высокого давления (Арт. 4)

Наименование	
1	Форсунка 0,15 мм, 0,20 мм, 0,30 мм. Расход: 70 бар — 2,76 л/час. Форсунка с цельнометаллическим соплом. Антикапельный клапан. Материал: нерж. сталь.

Наименование	
2	Форсункодержатель для 2-х форсунок на 180°.
3	Форсункодержатель для 2-х форсунок на 120°.

Наименование	
4	Форсункодержатель концевой.

Наименование	
5	Соединительный фитинг 90°

Наименование	
6	Реле давления электронное

Система рециркуляции воздуха. (Арт. 5)

Система рециркуляции в теплице предназначена для искусственного перемешивания воздуха с целью более равномерного распределения температурных полей в объеме теплиц, снижения перегревов растений, активизации физиологических процессов в растениях, ликвидации зон с повышенной влажностью особенно в периоды, когда естественная вентиляция через форточки невозможна или малоэффективна. В состав в комплект поставки входят осевые вентиляторы, электротехническое оборудование, блоки управления режимом работы вентиляторов. Работа вентиляторов осуществляется в автоматическом режиме. Для оптимального распределения воздуха, улучшения микроклимата и создания активного климата, способствующего росту растений, мы предлагаем использовать вентиляторы разгонные. Специально сконструированные для теплиц. Вентиляторы поставляются в комплекте с 6-тиступенчатым регулятором скорости и кабелем управляющего тока.

№	Тип вентилятора	Подключение Вольт (В)	Производ-ть, $м^3$/ч при 0 Па	Двигатель, кВт/об. мин	Фото вентилятора
1	Stream-3,15	380	2 500	0,12/ 1500	
2	Stream-4,0	380	4 500	0,18/ 1500	
3	Stream-4,5	380	5 500	0,25/ 1500	
4	Stream-5,0	380	7 500	0,37/ 1500	
5		380	8 000	0,55/ 1500	
6	Stream-5,6	380	8 500	0,37/ 1000	
7		380	11 000	0,75/ 1500	
8	Stream-6,3	380	10 800	0,55/ 1000	
9		380	14 000	1,1/ 1500	
10	Stream-7,1	380	11 500	0,37/ 1000	
11		380	14 500	0,75/ 1500	

Москитные сетки для фрамуг теплиц (Арт. 6)

	Наименование
1	Москитная сетка предотвращает проникновение в теплицу насекомых и пыли.

Комплектующие для системы форточной вентиляции (Арт. 7)

	Наименование
1	Рейка зубчатую для форточек. Прямая L 1250/2 мм. Другие размеры под заказ и уточняйте при заявке.

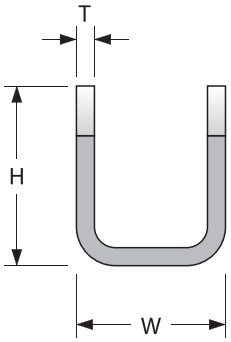

L = 1050 / 1250 / 1450 / 1650 / 1950 мм
T = 2,0 / 2,5 / 3,0 мм
H = 30 мм
W = 25 мм

	Наименование
2	Рейка зубчатую для форточек. Выгнутая L 1250/2 мм. Другие размеры под заказ и уточняйте при заявке.

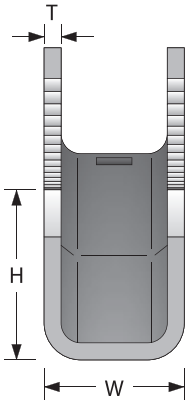

L = 1050 / 1250 / 1450 / 1650 / 1950 мм
T = 2,5 мм
H = 30 мм
W = 25 мм
R = 1000

	Наименование
3	Редуктор реечный для зубчатой рейки открытия / закрытия форточек теплиц. AD32

Наименование	
4	Редуктор реечный (УСИЛЕННЫЙ) для зубчатой рейки открытия / закрытия форточек теплиц.

Наименование	
5	Мотор-редуктор XWJ40-2.6 (0.55 kW 380V 2.6/5.2 rpm 400 Nm)

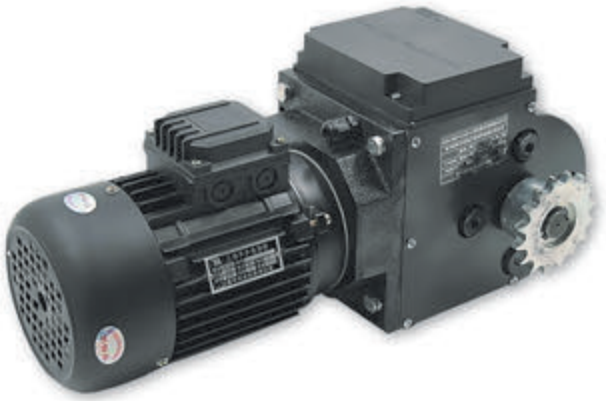

Наименование	
6	Мотор-редуктор XWJ80-2.6 (0.75 kW 380V 2.6/5.2 rpm 800 Nm)

Агроткань застилочная. Противокорневая (Арт. 8)

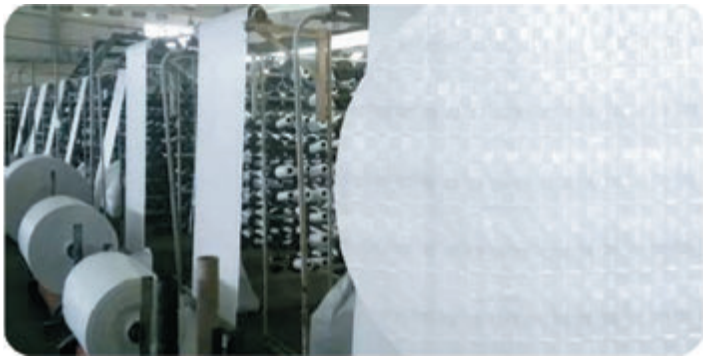

Плотность агроткани	Длина (м)	Ширина (м)	$м^2$	Вес (кг)
100 гр/$м^2$	100	2	200	23
	100	2,4	240	27,6
	100	3	300	34,5
	100	3,2	320	36,8
	100	3,6	360	41,4
	100	3,8	380	43,7
	100	4	400	46
	100	4,2	420	48,3
120 гр/$м^2$	100	2	200	24
	100	2,4	240	28,8
	100	3	300	36
	100	3,2	320	38,4
	100	3,6	360	43,2
	100	3,8	380	45,6
	100	4	400	48
	100	4,2	420	50,4
140 гр/$м^2$	100	2	200	28
	100	2,4	240	33,6
	100	3	300	42
	100	3,2	320	44,8
	100	3,6	360	50,4
	100	3,8	380	53,2
	100	4	400	56
	100	4,2	420	58,8

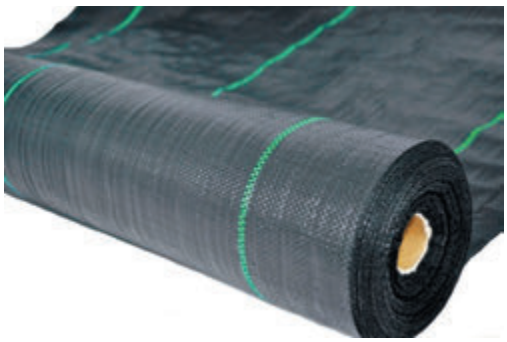

Подставки под труборельсовое отопление (Арт. 9)

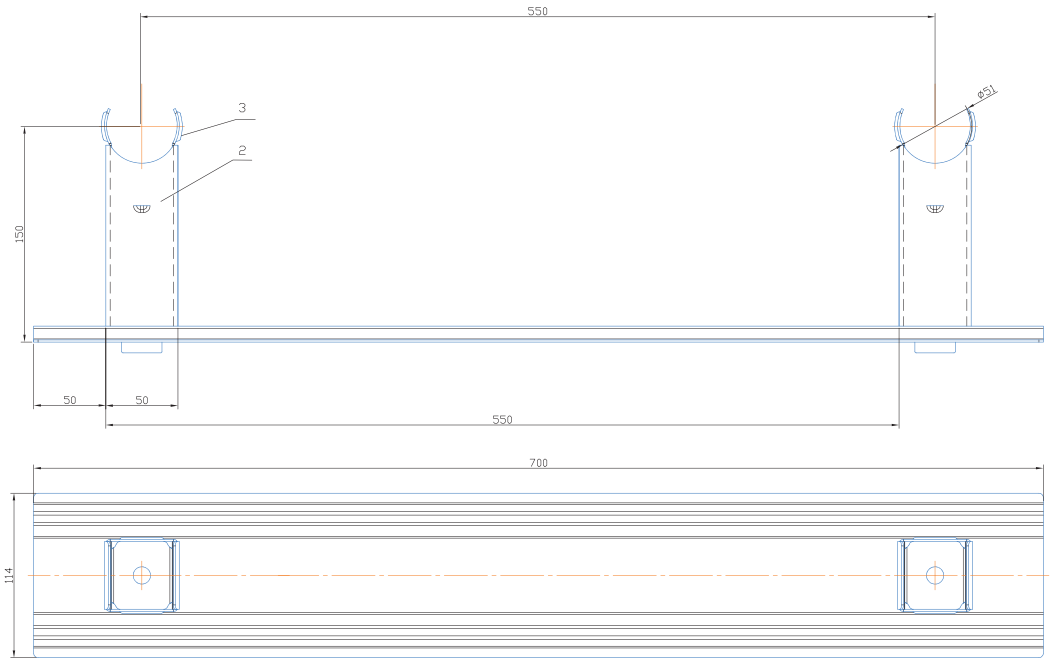

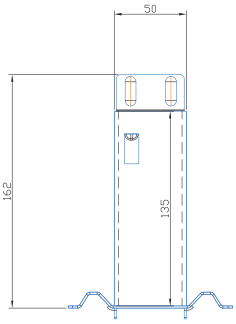

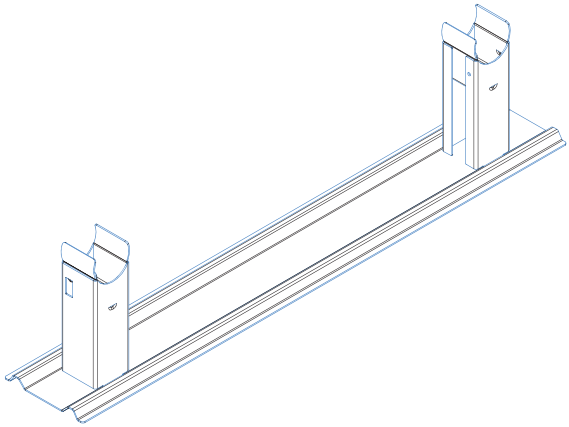

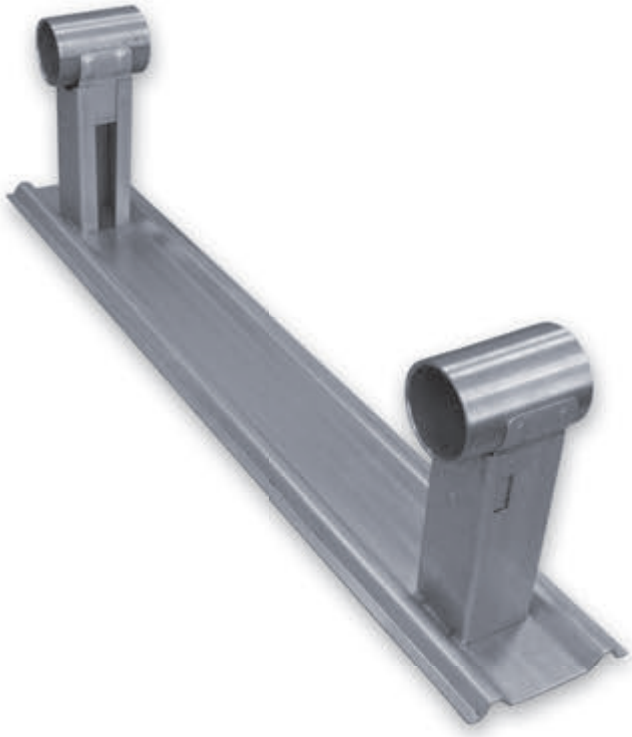

	Наименование
1	Металлическая, оцинкованная подставка для труборельсового отопления под трубы Ø51 и Ø57 мм с размерами в осях: 420 мм, 550 мм, 600 мм.

Лотковая система выращивания растений. (Арт. 10)

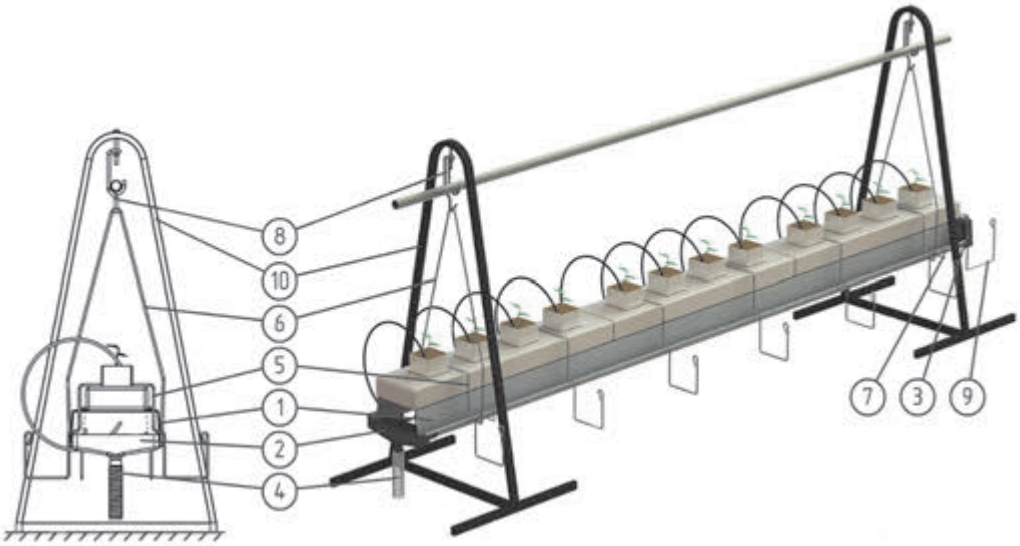

Поз.	Наименование	Материал	Характеристики
1	Лоток цельнометаллический	Оцинкованная окрашенная сталь	Нагрузка до 25 кг. на погонный метр
2	Заглушка сливная	УФ-стойкий пластик	
3	Заглушка торцевая	УФ-стойкий пластик	
4	Трубка дреннажная	УФ-стойкий полиэтилен	
5	Подвес укладки стеблей	Оцинкованный пруток	Нагрузка на лапку детали до 20 кг.
6	Кронштейн подвеса лотка	Оцинкованный пруток	Нагрузка до 200 кг.
7	Стяжка лотка	Оцинкованный пруток	
8	Крючок сложный подвеса	Оцинкованный пруток	Нагрузка до 200 кг.
9	Торцевой подвес укладки стеблей в сборе	Оцинкованный пруток	Нагрузка на лапку детали до 20 кг.
10	Опора напольная не регулируемая	Профильная труба с полимерным покрытием	Нагрузка на опору до 300 кг

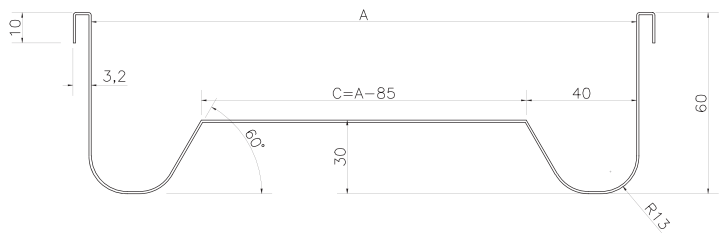

А,мм	Толщина,мм	Развертка,мм	Масса, п/м,кг
250	0,8	418	2,53
250	0,7	420	2,23
250	0,6	422	1,92
200	0,8	368	2,23
200	0,7	370	1,96
200	0,6	372	1,69

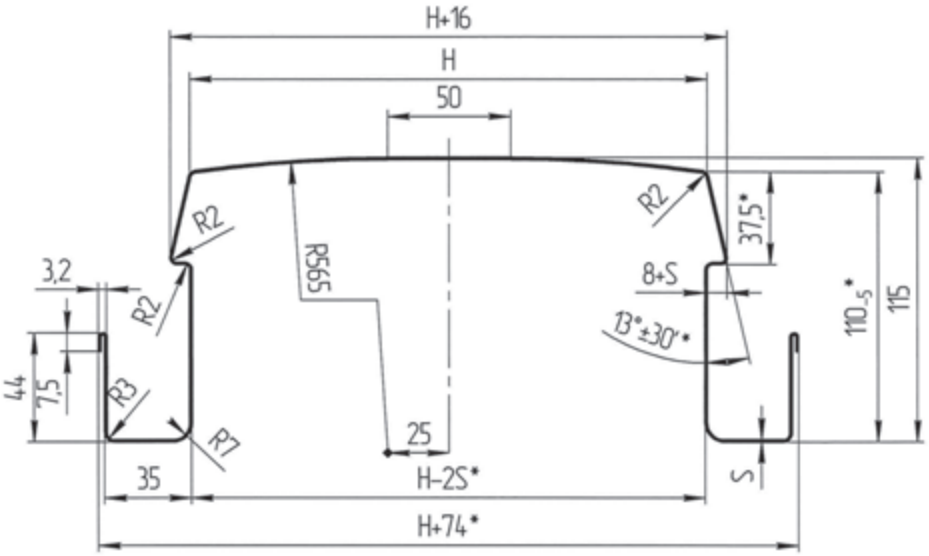

Обозначение	H, мм	S, мм	Развертка, мм	Масса п/т, кг
61002.0100.003	250	0,8	634	4,11
-01	250	0,7	636	3,60
-02	250	0,6	637	3,09
-03	230	0,8	617	4,00
-04	230	0,7	619	3,51
-05	230	0,6	620	3,01
-06	220	0,8	609	3,94
-07	220	0,7	610	3,46
-08	220	0,6	612	2,97
-09	210	0,8	600	3,89
-10	210	0,7	601	3,41
-11	210	0,6	603	2,93
-12	200	0,8	592	3,83
-13	200	0,7	593	3,36
-14	200	0,6	595	2,89

1. *Размер для справок
2. Неуказанные внутренние радиусы гибки – 1 мм
3. остальные ТТ по ТУ-14-001-00244676-03

Опора лотка (регулируемая) для напольной системы выращивания (Арт. 11)

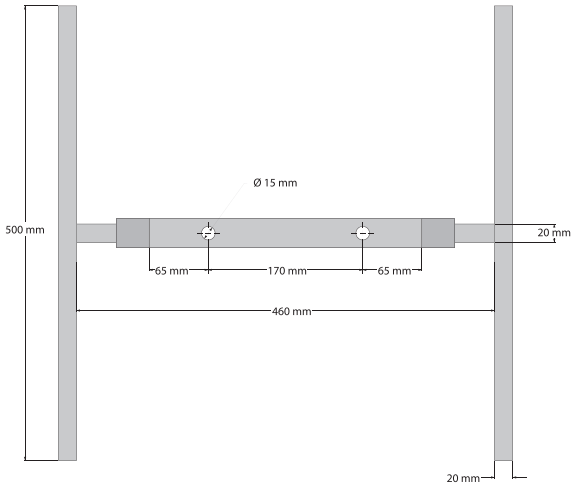

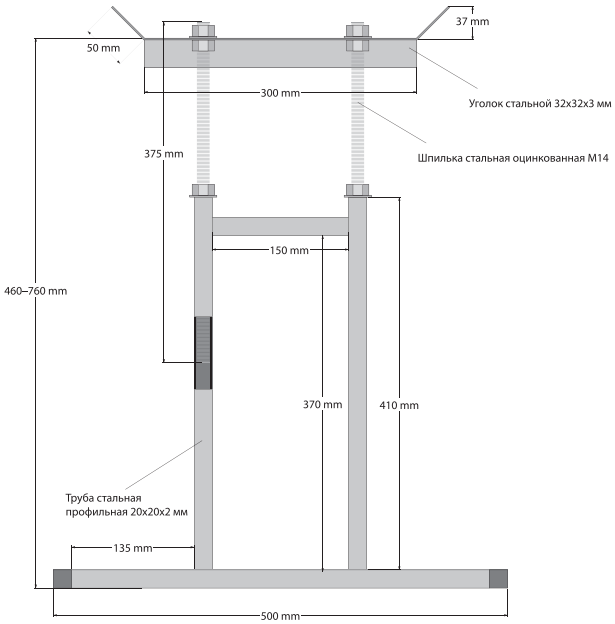

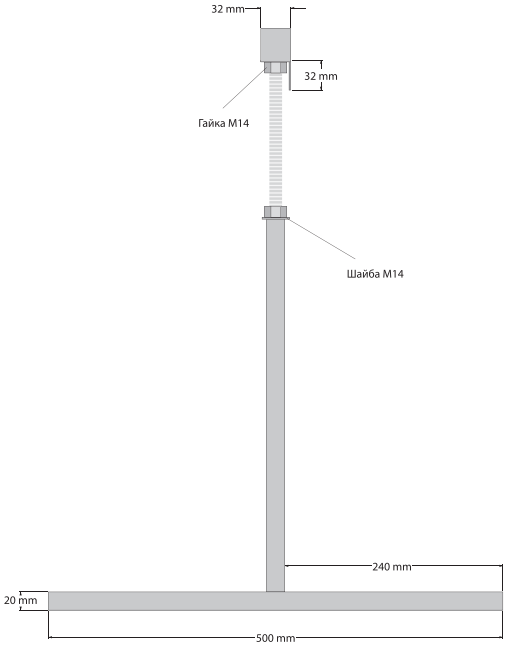

РАЗБОРНАЯ алюминиевая тележка для напитки роз после срезки и дальнейшей транспортировки их в холодильные камеры (Арт. 12)

Тележка ВНРП-1-В300РМ

Характеристики
Максимальный расчётный уровень наполнения ванны раствором — 150 мм
Максимальная грузоподъёмность снаряжённой раствором тележки — 270 кг
Максимальная грузоподъемность «сухой» тележки — 500 кг

Размеры и вес
Габаритная длина тележки — 2000 мм
Габаритная ширина тележки — 1000 мм
Габаритная высота тележки в сборе — 1138 мм
Высота от пола до верхнего края ванны — 843 мм
Вес тележки с ванной — 82 кг

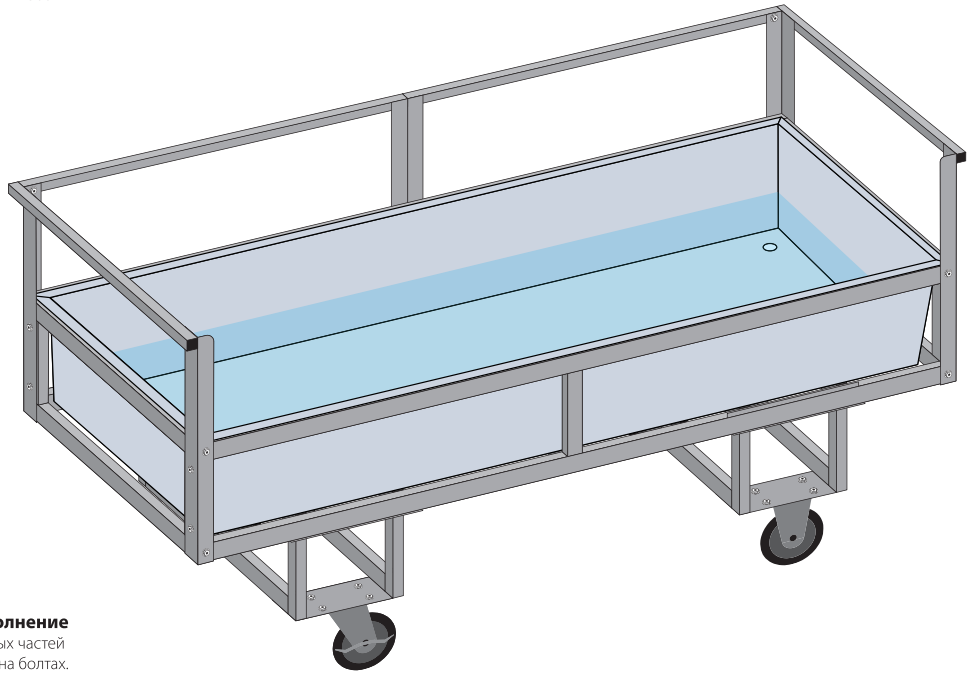

Исполнение
Сборно-разборное из 7 сварных частей и 4 колёсных опор с креплением на болтах.

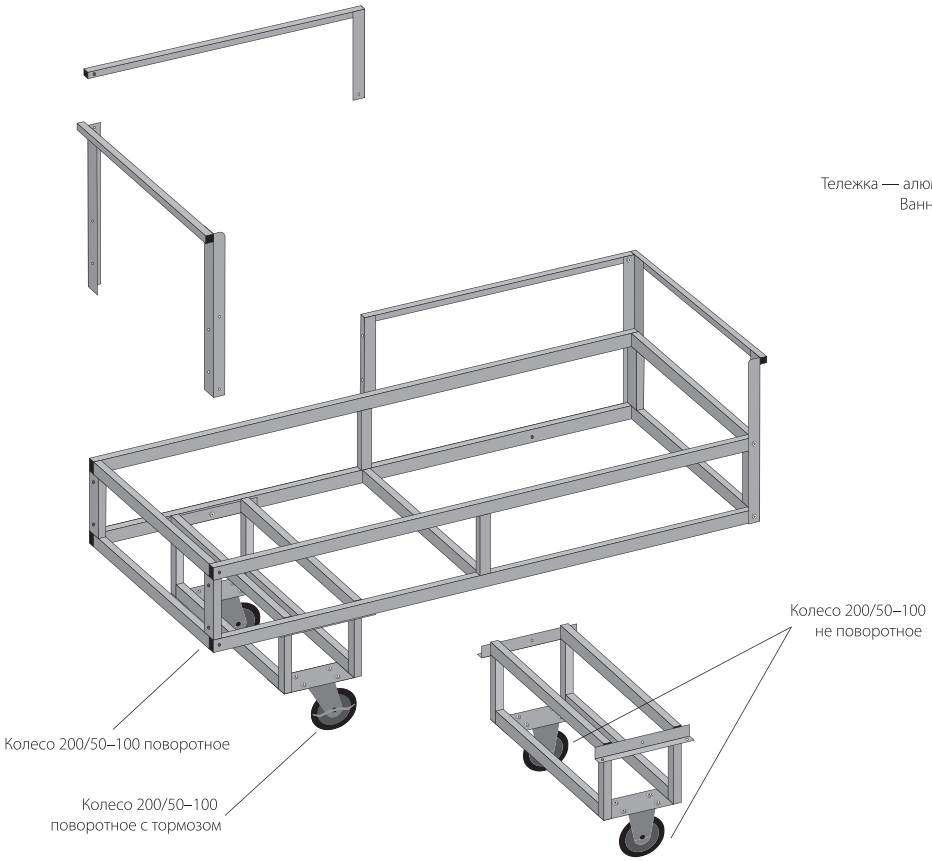

Материалы
Тележка — алюминиевый профиль с толщиной стенки 3 мм.
Ванна — полипропилен с толщиной стенки 5 мм

Колёса
Материал обода колеса — чугун.
Материал шины — резина чёрная литая.
Тип ступицы — с роликовым подшипником

Ванны для напитки роз (Арт. 13)

	Наименование
1	Ванна со сливным отверстием Ø50 мм для алюминиевых тележек.

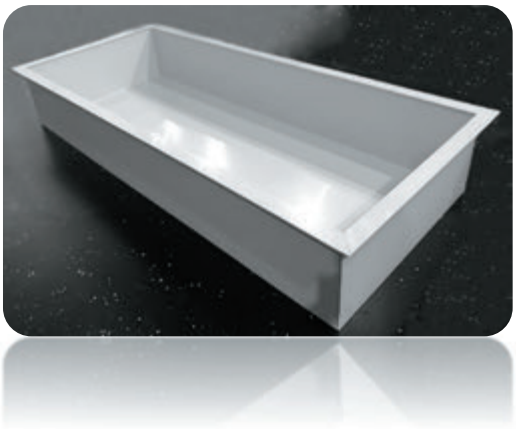

Ванна из полипропилена

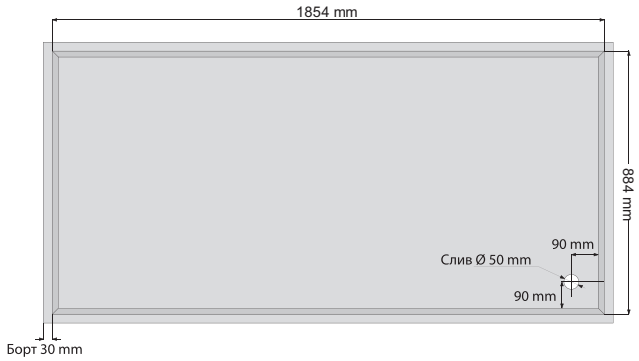

Размеры и вес

Высота ванны — 295 мм
Длина ванны (по дну) — 1814 мм
Ширина ванны (по дну) — 844 мм
Диаметр отверстия под слив — 50 мм
Вес ванны — 22 кг

ВНИМАНИЕ!
Ванна поставляется без системы слива.

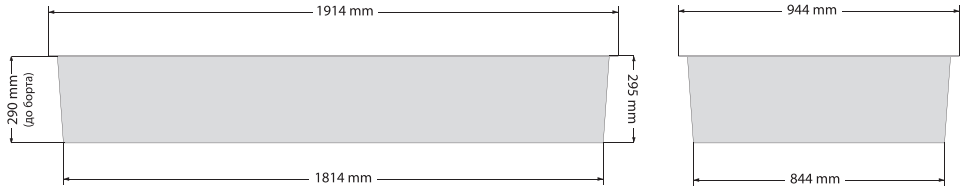

Тележка регулируемая по высоте для сбора роз под труборельсовую систему отопления со съемными коробами (Арт. 14)

Тележка TTP-550UM1

Съёмный
пластиковый лоток

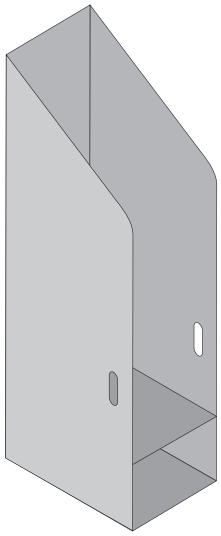

Вид сверху без лотков

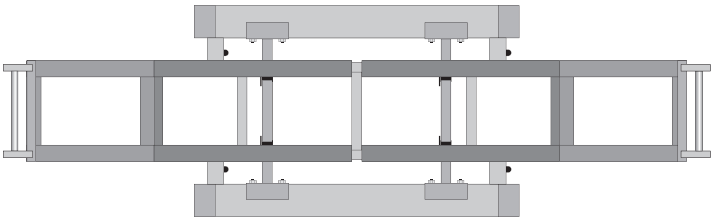

Вид сбоку

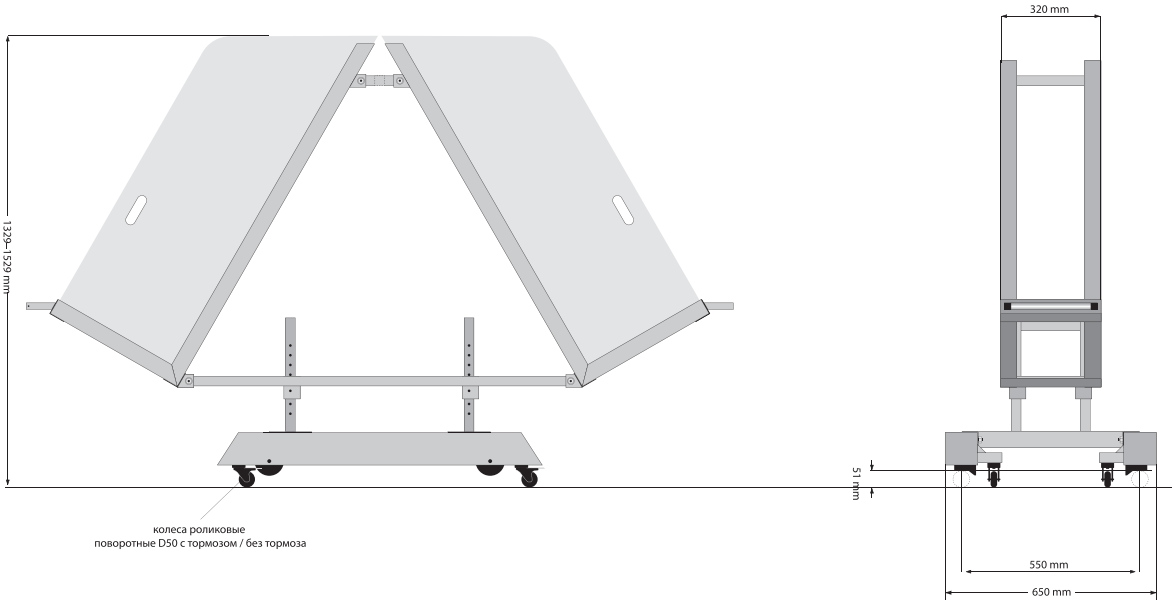

Вид снизу без лотков

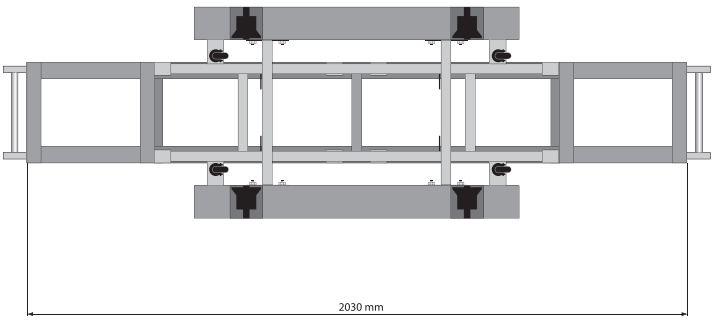

Стол сдвижно для производства салата и рассады (Арт. 15)

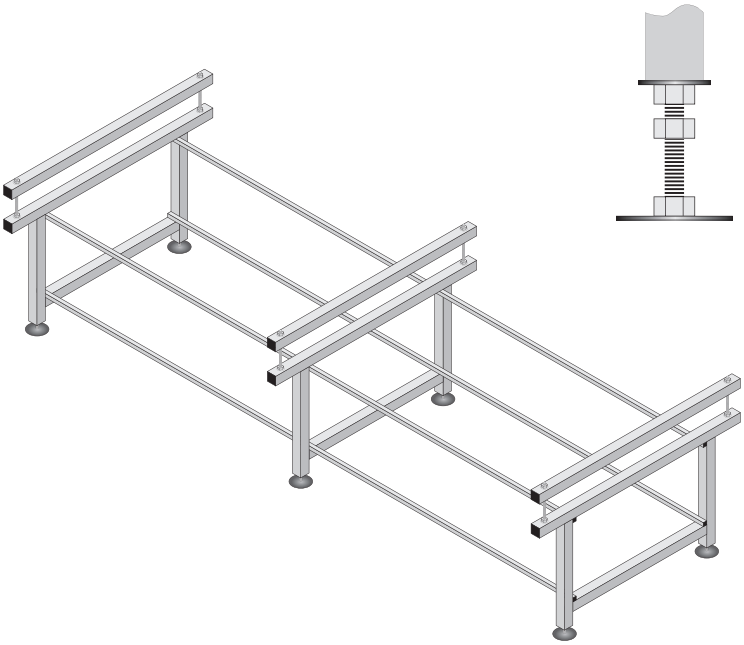

Вид сверху

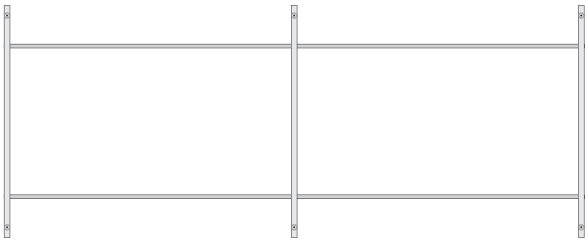

Вид сбоку

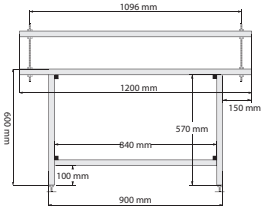

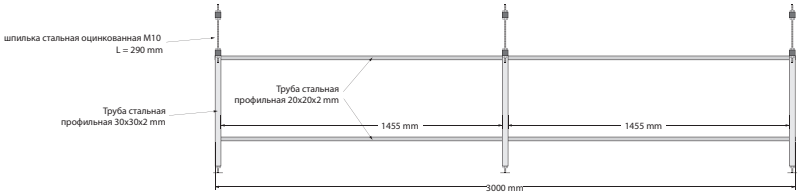

Поддон ПВХ для столов сдвижных (Арт. 16)

Рубашка (банч) многоразового использования
для сборки роз после срезки в теплицах (Арт. 17)

	Наименование
1	Рубашка (банч) для сбора роз. Цвет —серый. Состав — 70% ПВХ / 30% полиэстер. Толщина нити — 0,75 мм. Плотность — 450 гр/м^2. Лента контактная и люверс в комплекте. Изделие готово к использованию. Люверсы металлические – 2 шт.

Оборудование и комплектующие для полива

Схема системы полива растений

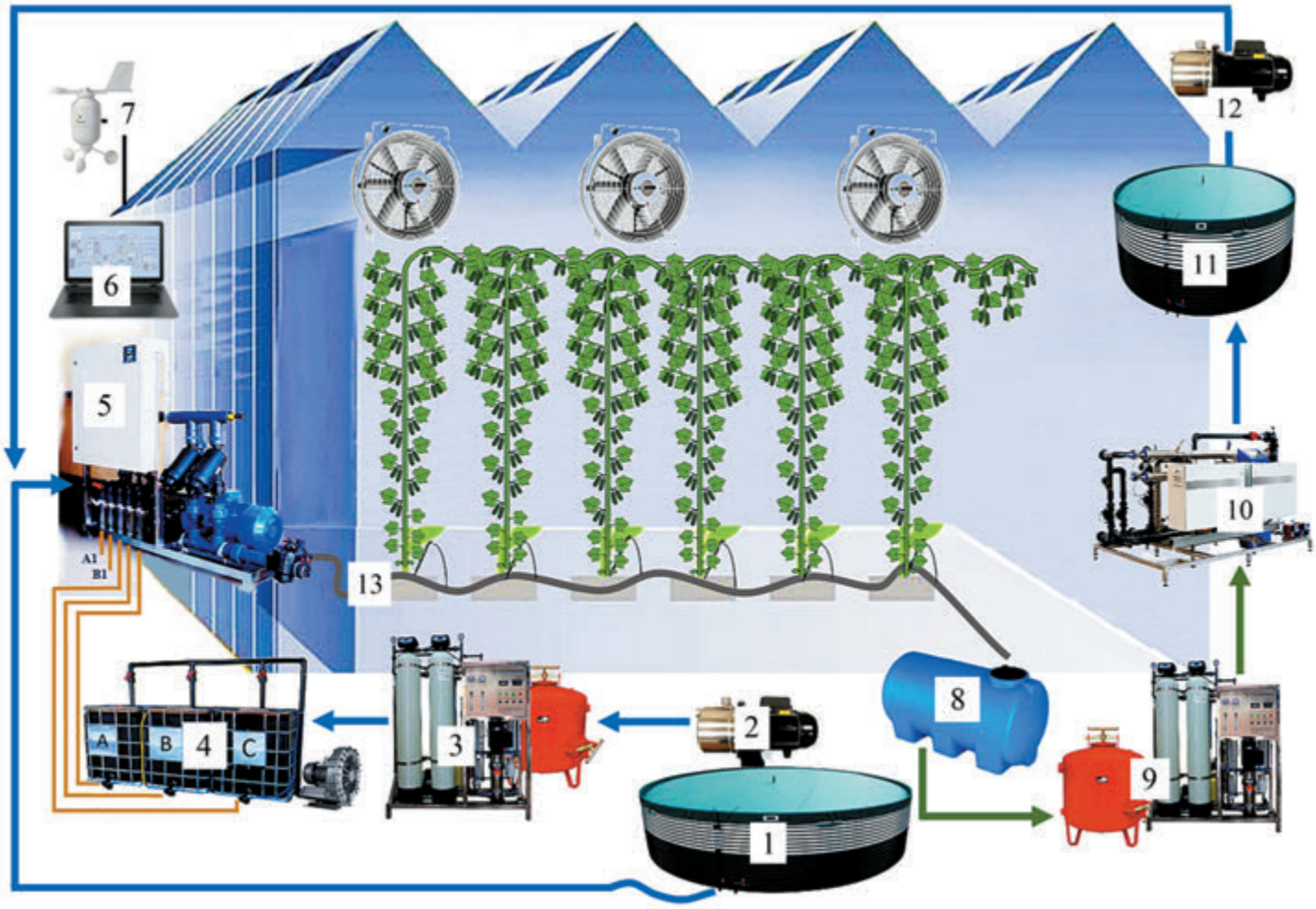

Минимальный перечень для автоматизированной системы полива теплиц:

1. Резервуар с водой;
2. Насос для подачи воды;
3. Станция фильтрации с автоматической промывкой;
4. Система предварительной подготовки маточных растворов (СППМР);
5. Растворный узел (дозатор) автоматического полива с программным обеспечением для управления поливом;
6. Компьютер с программой для мониторинга, контроля и управлением поливом;
7. Метеостанция;
8. Емкость сбора дренажа;
9. Узел фильтрации со станцией автоматической промывкой;
10. Узел ультрафиолетовой дезинфекции обеззараживания для подмеса раствора на полив;
11. Емкость с очищенным и обеззараженным раствором;
12. Насос для подачи на подмес очищенного раствора;
13. Капельная сеть для полива растений.

Растворные узлы (дозаторы) Марки «Stream-PRO»
от Российского производителя РусАгроКомплекс. (Арт 18)

Параметры и принцип работы

Измерение ЕС и pH происходит непосредственно в отходящем питательном растворе. Расходомер измеряет мгновенный расход и оснащен датчиком «Холла». Внутренний гидравлический объем узлов «Stream-PRO» сведен до минимума. Отзывчивость системы доведена до максимума. Эжекторы установлены максимально близко к впускному тракту, что позволяет уменьшить объем раствора со средней концентрацией внутри узла, в связи с чем старт происходит с минимальными скачками.

Производительность (max)	от 3 до 300 м^3/час
Эжектора	13/7 – 250/130 л/м
Давление воды на входе инжектора	0,4–0,55 Мпа
Количество заданий за сутки	неограниченно
Интервал между циклами полива	0–300 мин
Диапазон задания времени полива клапана	0–120 мин
Диапазон расхода питательного раствора на растение	0–9999 мл
Хранение данных о поливе	10 лет
Количество управляемых клапанов полива	32 шт.
Параметры выходов управления клапанами поливной системы коммутируемое напряжение	6 VDC, 12 VDC, 24 VDC, 36 VDC, 110 VDC, 220 VDC, 6 VAC, 12 VAC, 24 VAC, 36 VAC, 110 VAC, 220 VAC коммутируемый ток, 3(5) А
Параметры выхода управления пускозащитным оборудованием насосов коммутируемое напряжение	220/380 В
Питание датчиков уровня жидкости постоянный ток	24 VDC
Количество входов измерения расхода раствора	1–8 шт.
Дискретность измерение расхода раствора	88 мл/с
Диапазон измерения электропроводимости (ЕС) раствора	0–5 мСм/см
Диапазон измерения pH раствора	0–14 pH
Диапазон измерения солнечной радиации	0–1800 Вт/м2
Спектральный диапазон датчика солнечной радиации	400– 1100 нм
Потребляемая мощность	5–7,5 кВт

Готовый питательный раствор поступает через затвор трубопровода перед насосом полива через управляемые клапана. (А, В) минеральные удобрения и (С) кислота, подаются в зону смешивания. Датчик pH на входе узла определяет уровень концентрации кислоты в растворе. Датчик EC контролирует количество солей в маточном растворе перед подачей в магистраль на полив. Расходомер, отслеживает количество проходящего смешанного до однородной массы питательного раствора перед поливом. Датчик давления, отслеживает рабочее давление в системе. Все элементы выведены на монитор компьютера в удобном интерфейсе. Контроль и управление через программное обеспечение (ПО) выведено с отдельного рабочего места.

Система предварительной подготовки маточных растворов (СППМР). (Арт. 19)

Для систем автоматического полива с удобрениями, необходимо приготовить концентрированный маточный раствор. Система предусматривает тщательное перемешивание удобрений и кислоты с в заданных пропорциях. Баки заполняются водой. Засыпаются удобрения, в заданном количестве. Затем автоматическая системы перемешивает и осуществляет подмес в дальнейшем, Системы позволяют тщательно перемешать до полной растворимости удобрений. Далее, нужной концентрации раствор забирается и дозированно подается на полив с подмесом воды через узел смешивания и дозации «Stream-PRO».

1.	Фильтра дисковые	120 мкр
2.	Способ перемешивания	барботаж, давление воздуха;
3.	Материал	нержавеющая сталь, ПВХ;
4.	Габариты (м)	1,0 x 1,0 x 3,0

Основные преимущества системы полива!

- Стоимость оборудования для полива растений ниже аналогов.
- Смешивание растворов с подготовленной водой до однородной массы происходит непосредственно внутри узла дозации.
- При автоматическом пуске, оборудование с минимальным скачком, через 5 секунд выходит на заданные параметры pH; EC.
- ПО и интерфейс простой и удобный для управления системами.
- Контроль удобрений позволяет снизить затраты до 20%.
- Мониторинг удаленно IT и сервисное обслуживание в течении 24 часов.

Комплектующие для полива. (Арт. 20)

	Наименование
1	Капельница для полива (Израиль) 2 л/ч; 3л/ч

	Наименование
2	Капельница для полива (Испания) 2,2 л/ч
	Капельница для полива (Испания) 3,8 л/ч

	Наименование
3	Капельница (Израиль) 2 л/ч

	Наименование
4	Микротрубка для капельницы 3*5 в бухтах по 240 м п.

	Наименование
5	Труба магистральная ПЭ 16/1,2; 1,3
	Труба магистральная ПЭ 20/1,8; 2,0

	Наименование
6	Тройник ерш ПЭ 16/1,2; ПЭ 20/1,8

	Наименование
7	Кран ерш для труб ПЭ 16/1,2; ПЭ 20/1,8

	Наименование
8	Колышек для полива.

Наименование	
9	Капельница в сборе на: (2 л/ч; 3 л/ч; 4 л/ч) с микротрубкой 600 мм и колышком.

Наименование	
10	Заглушка 3/6

Наименование	
11	Спринклеры для дождевания.

Наименование	
12	Заглушка 5–7 мм

Наименование	
13	Соединения, заершённые для соединения труб D 16

Наименование	
14	Окончание линии ерш для труб D 16; D 20

Наименование	
15	Мембраны для электромагнитных клапанов Sirai

Наименование	
16	Перфоратор для пробивки и установки капельниц 2-хразмерный для труб D 20 и д16

Наименование	
17	Соленоид 24 В АС для РЕВ серии

Наименование	
18	Клапан соленоидный, электромагнитный, входной диаметр: 1½"; высота: 7½"; длина: 5¾»; ширина: 4½"
	Клапан соленоидный, электромагнитный, входной диаметр: 2"; высота: 8"; длина: 6¾"; ширина: 5¼"

Наименование	
19	Электромагнитные клапана для полива Sirai

Наименование	
20	Фильтры DMZ с дисковым картриджем 1"

Системы фильтрации с автоматической промывкой до 150 м³. (Арт. 21)

Для подготовки воды на полив (необходимо проведение химанализа). После устанавливаются песчано-гравийные фильтры от примесей, находящихся в воде, с которыми не могут справиться стандартные фильтры. Высокоэффективная очистка лучше производится через фильтрующую автоматическую станцию.

1.	Производительность	до 150 м³/ч;
2.	Автоматическая промывка	да
3.	Интеграция есть	да

Наименование	
1	Песчано-гравийные фильтры с возможностью автопромывки.

Система ультрафиолетовой дезинфекции до 50 м³/ч (Арт. 22)

Разработан специально для обеззараживания дренажных поливочных вод. В нем используются лампы низкого давления, как наиболее экономичные и конструктивно удобные для использования в тепличном производстве и многих других производствах. Функциональные возможности позволяют задавать агроному дозу облучения проходящего отработанного дренажа в диапазоне от 50 мДж/см^2 (предусмотрена выборочная дезинфекция для салатных линий). Полная дезинфекция до 250 мДж/см.

1.	Производительность	до 50 м^3/ч
2.	Количество ламп	до 4
3.	Доза УФ излучения	до 250 мДж/см^2
4.	Управление обеззараживанием дренажа	возможна
5.	Потребляемая мощность	от 6 кВт
6.	Габариты (м)	0,95 х 1 х 1,9

Емкости ПВХ. Серия Н. (Арт. 101)

101.1000.601.0	Емкость Н 1000 синий (940 х 1800 х 865)
101.1039.601.0	Емкость Н 1000 усиленная под плотность до 1.2 г/см^3 синий (940 х 1800 х 865)
101.1045.601.0	Емкость Н 1000 усиленная под плотность до 1.5 г/см^3 синий (940 х 1800 х 865)
101.1000.899.0	Емкость Н 1000 черный (940 х 1800 х 865)
101.2000.401.0	Емкость Н 2000 зеленый (1275 х 1920 х 1190)
101.2000.803.0	Емкость Н 2000 серый (1275 х 1920 х 1190)
101.2000.601.0	Емкость Н 2000 синий (1275 х 1920 х 1190)
101.2000.899.0	Емкость Н 2000 черный (1275 х 1920 х 1190)
101.0300.803.0	Емкость Н 300 серый (675 х 1120 х 600)
101.0300.601.0	Емкость Н 300 синий (675 х 1120 х 600)
101.0312.601.0	Емкость Н 300 усиленная под плотность до 1.2 г/см^3 синий (675 х 1120 х 600)
101.0314.601.0	Емкость Н 300 усиленная под плотность до 1.5 г/см^3 синий (675 х 1120 х 600)
101.0300.899.0	Емкость Н 300 черный (675 х 1120 х 600)
101.3000.601.1	Емкость Н 3000 с откидной крышкой синий (1395 х 2355 х 1310)
101.3000.601.0	Емкость Н 3000 синий (1395 х 2355 х 1310)
101.3096.601.0	Емкость Н 3000 усиленная под плотность до 1.2 г/см^3 синий (1395 х 2355 х 1310)
101.3000.899.0	Емкость Н 3000 черный (1395 х 2355 х 1310)
101.0500.803.0	Емкость Н 500 серый (735 х 1550 х 660)

101.0500.601.0	Емкость Н 500 синий (735 x 1550 x 660)
101.0521.601.0	Емкость Н 500 усиленная под плотность до 1.2 г/см^3 синий (735 x 1550 x 660)
101.0525.601.0	Емкость Н 500 усиленная под плотность до 1.5 г/см^3 синий (735 x 1550 x 660)
101.0500.899.0	Емкость Н 500 черный (735 x 1550 x 660)
101.5000.401.0	Емкость Н 5000 зеленый (1785 x 2400 x 1700)
101.5000.101.0	Емкость Н 5000 красный (1785 x 2400 x 1700)
101.5000.601.1	Емкость Н 5000 с откидной крышкой синий (1785 x 2400 x 1700)
101.5000.601.0	Емкость Н 5000 синий (1785 x 2400 x 1700)
101.5148.601.0	Емкость Н 5000 усиленная под плотность до 1.2 г/см^3 синий (1785 x 2400 x 1700)
101.5172.601.0	Емкость Н 5000 усиленная под плотность до 1.5 г/см^3 синий (1785 x 2400 x 1700)
101.5000.899.0	Емкость Н 5000 черный (1785 x 2400 x 1700)
101.0750.601.0	Емкость Н 750 синий (835 x 1750 x 760)
101.8000.601.0	Емкость Н 8000 синий (1995 x 3000 x 1900)
101.8224.601.0	Емкость Н 8000 усиленная под плотность до 1.2 г/см^3 синий (1995 x 3000 x 1900)
101.8260.601.0	Емкость Н 8000 усиленная под плотность до 1.5 г/см^3 синий (1995 x 3000 x 1900)
101.5001.301.0	Емкость HR 5000 желтый (1820 x 2350 x 1730)
101.5001.601.0	Емкость HR 5000 синий (1820 x 2350 x 1730)
101.5151.601.0	Емкость HR 5000 усиленная под плотность до 1.2 г/см^3 синий (1820 x 2350 x 1730)
101.3002.101.0	Емкость КАС 3000 Н красный (1395 x 2355 x 1310)
101.5003.101.0	Емкость КАС 5000 HR красный (1835 x 2350 x 1730)
101.5002.101.0	Емкость КАС 5000 Н красный (1785 x 2400 x 1700)
101.8002.101.0	Емкость КАС 8000 Н красный (1995 x 3000 x 1900)

Емкости ПВХ. Серия Т. (Арт. 107)

107.0100.601.0	Емкость Т 100 синий (520 x 555 x 555)
107.0145.601.0	Емкость Т 100 усиленная под плотность до 1.2 г/см^3 синий (520 x 555 x 555)
107.0152.601.0	Емкость Т 100 усиленная под плотность до 1.5 г/см^3 синий (520 x 555 x 555)
107.0100.899.0	Емкость Т 100 черный (520 x 555 x 555)
107.1001.101.0	Емкость Т 10000 красный (2625 x 2305 x 2305)
107.1001.601.0	Емкость Т 10000 синий (2625 x 2305 x 2305)
107.1220.601.0	Емкость Т 10000 усиленная под плотность до 1.2 г/см^3 синий (2625 x 2305 x 2305)
107.1250.601.0	Емкость Т 10000 усиленная под плотность до 1.5 г/см^3 синий (2625 x 2305 x 2305)
107.1001.899.0	Емкость Т 10000 черный (2625 x 2305 x 2305)
107.0200.101.0	Емкость Т 200 красный (970 x 555 x 555)
107.0200.803.0	Емкость Т 200 серый (970 x 555 x 555)
107.0200.601.0	Емкость Т 200 синий (970 x 555 x 555)
107.0284.601.0	Емкость Т 200 усиленная под плотность до 1.2 г/см^3 синий (970 x 555 x 555)
107.2000.601.0	Емкость Т 2000 синий (1345 x 1500 x 1500)
107.2052.601.0	Емкость Т 2000 усиленная под плотность до 1.2 г/см^3 синий (1345 x 1500 x 1500)
107.2061.601.0	Емкость Т 2000 усиленная под плотность до 1.5 г/см^3 синий (1345 x 1500 x 1500)
107.2000.899.0	Емкость Т 2000 черный (1345 x 1500 x 1500)
107.0300.601.0	Емкость Т 300 синий (1175 x 605 x 605)
107.0395.601.0	Емкость Т 300 усиленная под плотность до 1.2 г/см^3 синий (1175 x 605 x 605)
107.0311.001.0	Емкость Т 300 усиленная под плотность до 1.5 г/см^3 белый (1175 x 605 x 605)
107.0311.601.0	Емкость Т 300 усиленная под плотность до 1.5 г/см^3 синий (1175 x 605 x 605)
107.0300.899.0	Емкость Т 300 черный (1175 x 605 x 605)
107.3000.601.0	Емкость Т 3000 синий (1900 x 1500 x 1500)
107.3087.601.0	Емкость Т 3000 усиленная под плотность до 1.2 г/см^3 синий (1900 x 1500 x 1500)
107.3100.601.0	Емкость Т 3000 усиленная под плотность до 1.5 г/см^3 синий (1900 x 1500 x 1500)
107.3000.899.0	Емкость Т 3000 черный (1900 x 1500 x 1500)
107.0500.601.0	Емкость Т 500 синий (1295 x 755 x 755)
107.0516.601.0	Емкость Т 500 усиленная под плотность до 1.2 г/см^3 синий (1295 x 755 x 755)
107.0519.601.0	Емкость Т 500 усиленная под плотность до 1.5 г/см^3 синий (1295 x 755 x 755)
107.0500.899.0	Емкость Т 500 черный (1295 x 755 x 755)
107.5000.601.0	Емкость Т 5000 синий (2145 x 1825 x 1825)

107.5126.601.0	Емкость Т 5000 усиленная под плотность до 1.2 г/см^3 синий (2145 x 1825 x 1825)
107.5000.899.0	Емкость Т 5000 черный (2145 x 1825 x 1825)
107.0750.601.0	Емкость Т 750 синий (1740 x 780 x 780)
107.0750.899.0	Емкость Т 750 черный (1740 x 780 x 780)
107.5001.601.0	Емкость ТН 5000 синий (1810 x 1995 x 1995)
107.5001.899.0	Емкость ТН 5000 черный (1810 x 1995 x 1995)
107.1003.803.0	Емкость TR 10000 серый (2715 x 2300 x 2300)
107.1003.601.0	Емкость TR 10000 синий (2715 x 2300 x 2300)
107.1224.601.0	Емкость TR 10000 усиленная под плотность до 1.2 г/см^3 синий (2715 x 2300 x 2300)
107.1250.601.0	Емкость TR 10000 усиленная под плотность до 1.5 г/см^3 синий (2715 x 2300 x 2300)
107.3002.803.0	Емкость TR 3000 серый (1600 x 1700 x 1700)
107.3002.601.0	Емкость TR 3000 синий (1600 x 1700 x 1700)
107.3087.601.0	Емкость TR 3000 усиленная под плотность до 1.2 г/см^3 синий (1600 x 1700 x 1700)
107.4500.601.1	Емкость TR 4500 с откидной крышкой синий (1725 x 2000 x 2000)
107.4500.803.0	Емкость TR 4500 серый (1725 x 2000 x 2000)
107.4500.601.0	Емкость TR 4500 синий (1725 x 2000 x 2000)
107.4517.601.0	Емкость TR 4500 усиленная под плотность 1.2 г/см^3 синий (1725 x 2000 x 2000)
107.5004.301.0	Емкость TR 5000 желтый (1881 x 2000 x 2000)
107.5004.601.0	Емкость TR 5000 синий (1881 x 2000 x 2000)
107.5135.601.0	Емкость TR 5000 усиленная под плотность 1.2 г/см^3 синий (1881 x 2000 x 2000)
107.8001.401.0	Емкость TR 8000 зеленый (2225 x 2300 x 2300)
107.8001.601.0	Емкость TR 8000 синий (2225 x 2300 x 2300)
107.8188.601.0	Емкость TR 8000 усиленная под плотность до 1.2 г/см^3 синий (2225 x 2300 x 2300)
107.8218.601.0	Емкость TR 8000 усиленная под плотность до 1.5 г/см^3 синий (2225 x 2300 x 2300)
107.1002.101.0	Емкость КАС 10000 Т красный (2625 x 2305 x 2305)
107.1003.101.0	Емкость КАС 10000 TR красный (2715 x 2300 x 2300)
107.3003.101.0	Емкость КАС 3000 TR красный (1600 x 1700 x 1700)
107.4501.101.0	Емкость КАС 4500 TR красный (1725 x 2000 x 2000)
107.4501.101.1	Емкость КАС 4500 TR с откидной крышкой красный (1725 x 2000 x 2000)
107.5004.101.0	Емкость КАС 5000 Т красный (2145 x 1825 x 1825)
107.5003.101.0	Емкость КАС 5000 ТН красный (1810 x 1995 x 1995)
107.5005.101.0	Емкость КАС 5000 TR красный (1881 x 2000 x 2000)
107.5005.101.1	Емкость КАС 5000 TR с откидной крышкой красный (1881 x 2000 x 2000)
107.8002.101.0	Емкость КАС 8000 TR красный (2225 x 2300 x 2300)

132.0200.001.0	Ванна К 200 белый (520 x 915 x 730)
132.0200.601.0	Ванна К 200 синий (520 x 915 x 730)
132.0400.001.0	Ванна К 400 белый (650 x 1310 x 755)
132.0400.601.0	Ванна К 400 синий (650 x 1310 x 755)
132.0600.001.0	Ванна К 600 белый (495 x 1680 x 1170)
132.0600.601.0	Ванна К 600 синий (495 x 1680 x 1170)
132.0090.001.0	Ванна К 90 белый (425 x 690 x 460)
132.0090.401.0	Ванна К 90 зеленый (425 x 690 x 460)
132.0090.601.0	Ванна К 90 синий (425 x 690 x 460)
133.0200.001.0	Крышка Ванны К 200 белый (210 x 950 x 760)
133.0200.601.0	Крышка Ванны К 200 синий (210 x 950 x 760)
133.0400.001.0	Крышка Ванны К 400 белый (170 x 1325 x 780)
133.0400.601.0	Крышка Ванны К 400 синий (170 x 1325 x 780)
133.0600.001.0	Крышка Ванны К 600 белый (170 x 1690 x 1195)
133.0600.601.0	Крышка Ванны К 600 синий (170 x 1690 x 1195)
133.0900.001.0	Крышка Ванны К 900 белый (215 x 1800 x 1405)
133.0900.601.0	Крышка Ванны К 900 синий (215 x 1800 x 1405)

Ванны Серии К. (Арт. 132)

Ванны Серии К. (Арт. 133)

Оборудование и комплектующие для управления микроклиматом

Система упправления микроклиматом. (Арт 23)

Управление системами: отопления, вентиляции, CO_2, поддержание основных параметров микроклимата в теплицах. Система управления микроклиматом включает в себя подсистему измерительных датчиков, установленных внутри теплицы и снаружи. Система легко может быть интегрирована с котельной. Для этого дополнительно устанавливается специальный модуль, который через интерфейс программного обеспечения передает данные в котельную для управления выработкой тепла, CO_2, а также электроэнергией. Следить за процессом микроклимата, а также вносить задания в удобной форме можно через ПК. Также доступна функция удаленного администрирования системы через интернет.

Контроллеры свободно-программируемые. (Арт. 24)

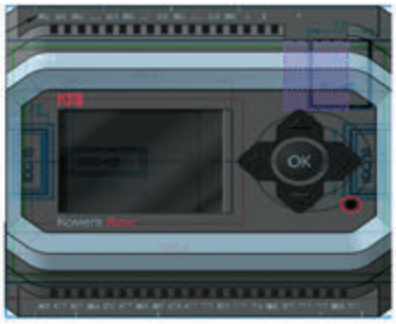

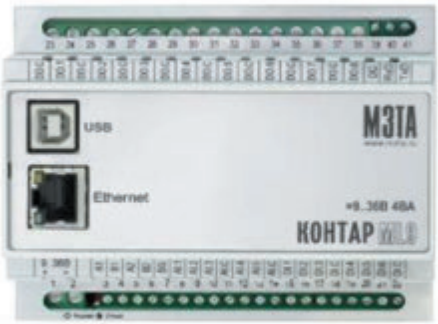

Схема управления микроклиматом

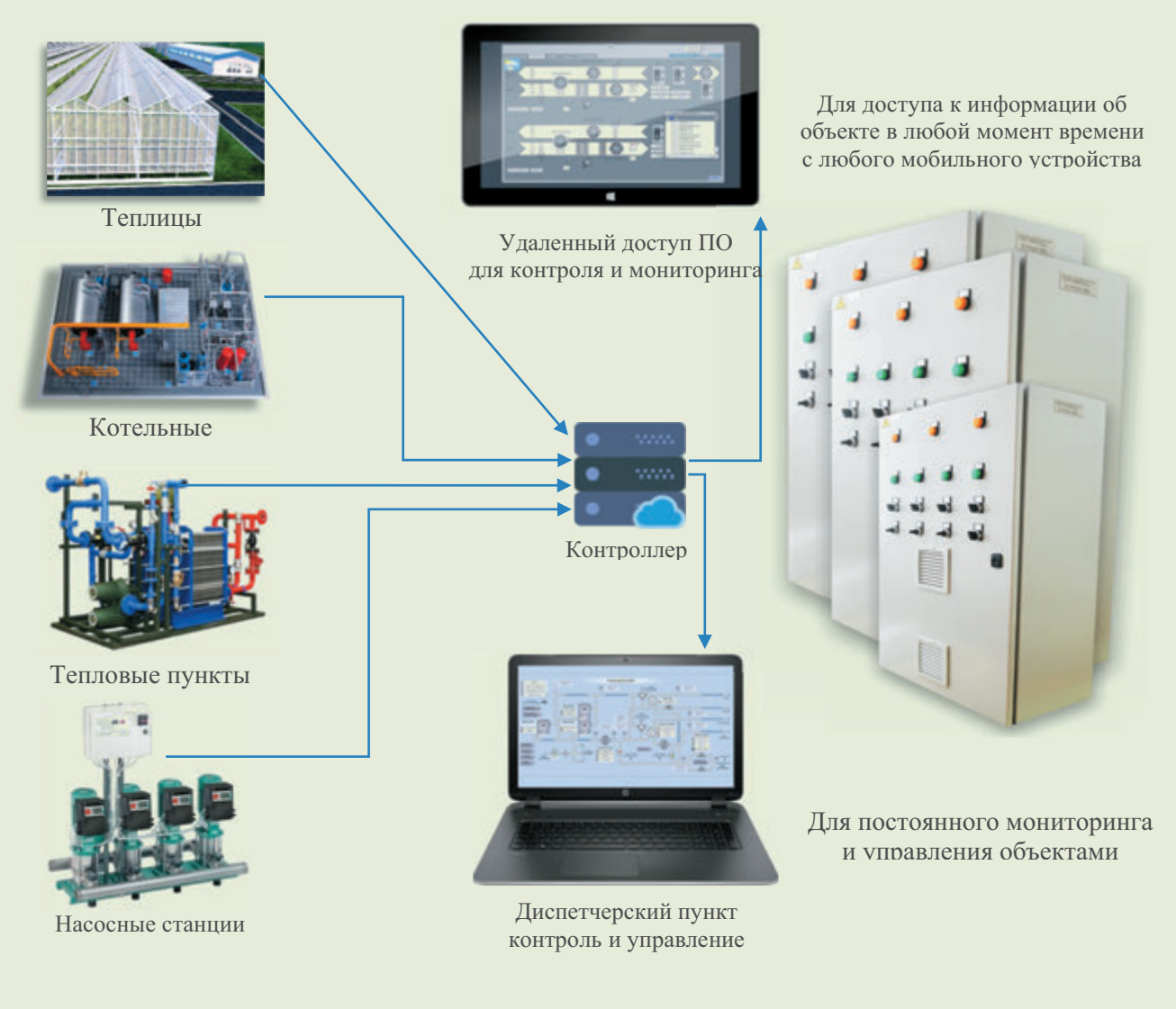

Датчики (Арт. 25)

	Наименование
1	Датчик освещенности ОС100М со спектром 400–700 нм (видимый свет) / Артикул № 40938

	Наименование
2	Датчик солнечной радиации ОС100 со спектром 400–1100 нм (дневной свет) / Артикул № n0330

	Наименование
3	Датчик температуры воздуха ТВ100 с радиальным термозондом (пассивный выход) в герметичном приборном поликарбонатном корпусе / Артикул № n0319

Наименование	
4	Датчик температуры воздуха ТВ101 для настенного и потолочного крепления (пассивный выход) в герметичном приборном поликарбонатном корпусе / Артикул № n0320

Наименование	
5	Датчик температуры воздуха ТА100 (Пассивный выход)

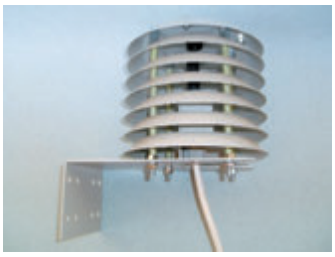

Наименование	
6	Датчик влажности и температуры наружного воздуха ВТМ100 в защитном шевронном корпусе / Артикул № n0026

Наименование	
7	Датчик температуры почвы ТП101-Т

Наименование	
8	Датчик контроля углекислого газа CO200 маятникового типа в цилиндрическом корпусе D 30 мм из ПВХ / Артикул № 41584

Наименование	
9	Датчик влажности почвы ПВ101 с внешним блоком преобразования / Артикул № n0335

РусАгроКомплекс

Лучшие решения для Ваших теплиц

ООО «РусАгроКомплекс»
249033, Россия, Калужская область,
г. Обнинск, ул. Горького, д. 4

+7 903 191-66-44,
+7 906 641-16-88,
+7 903 812-19-88
+7 (484) 399 56 44

info@rusagrokompleks.ru

ИНН 4025439534
КПП 402501001
ОГРН 1144025001570
р/с 40702810427170000365 в Калужский РФ АО «РОССЕЛЬХОЗБАНК»
к/с 30101810100000000780

www.rusagrokompleks.ru